WĘZEŁ A

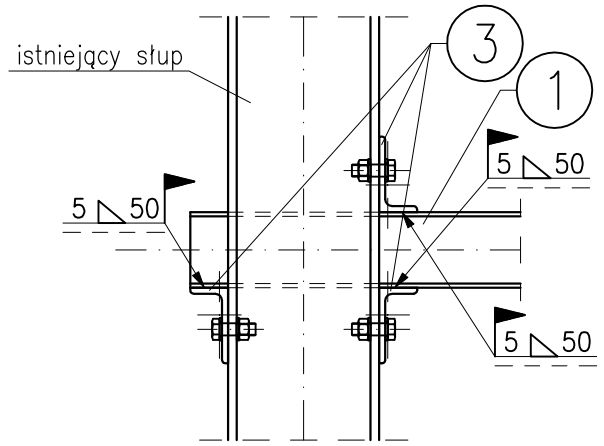

WĘZEŁ B

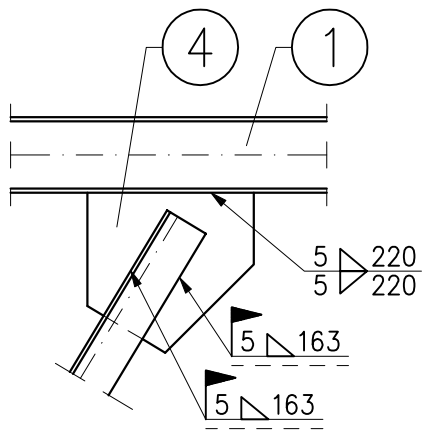

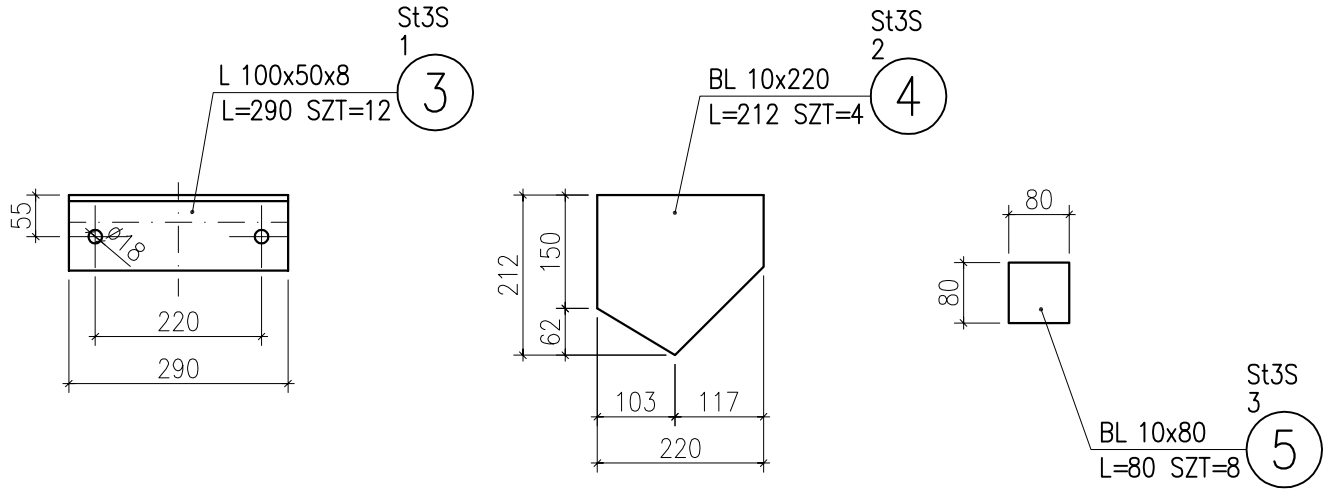

A A

WĘZEŁ C

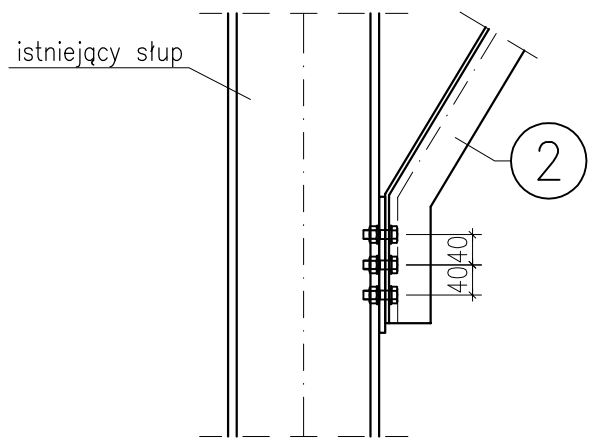

A−A

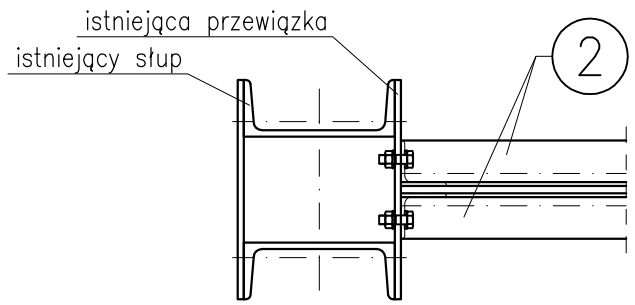

SZCZEGÓŁ D

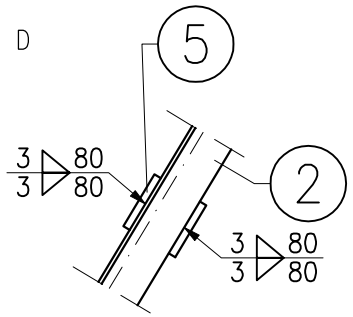

ZESTAWIENIE STALI

POZ.	NR ELEMENTU	NAZWA ELEMENTU	DŁUGOŚĆ [mm]	GATUNEK STALI	LICZBA SZTUK	x POZ.	RAZEM	DŁ. RAZEM [m]	MASA JEDN [kg/m]	MASA 1 ELEM [kg]	MASA RAZEM [kg]
1	3	L 100x50x8	290	St3S	12	1	12	3.48	8.99	2.61	31.29
2	4	BL 10x220	212	St3S	4	1	4	0.85	17.27	3.66	14.64
3	5	BL 10x80	80	St3S	8	1	8	0.64	6.28	0.50	4.02
OGÓŁEM											49.95
NADDATEK NA SPOINY: 1.8%											0.9
NADDATEK NA NIERÓWNOŚCI: 2%											1
NADDATEK NA ELEM. DODATK.: 1.5%											0.75
RAZEM:											52.6

Biuro Realizacji Inwestycji
inż. Sławomir Sobusiak
ul. Plac Zwycięstwa 6/1
58-330 Jedlina-Zdrój

Projektant	mgr inż. Jacek Stasiak	264/DOŚ/10
Projektant		
Asystent:		
Temat:	Zabezpieczenia wyboczenia słupów w konstrukcji stalowej słupów przy maszynie wyciągowej B-11 na terenie Parku Wielokulturowego "Stara Kopalnia" w Wałbrzychu	
Adres:	ul. Piotra Wysockiego 29 58-304 Wałbrzych	
Inwestor:	Park Wielokulturowy Stara Kopalnia; ul. Piotra Wysockiego 29; 58-304 Wałbrzych	
Tytuł rys.:	SZCZEGÓŁY POŁĄCZEŃ	

Data: 25.10.2017

Stadium: PT

Skala: 1:10

Nr rys.: 3

Zastrzega się wszelkie prawa wynikające z Ustawy o prawie autorskim. Rysunek niniejszy nie może być w całości lub w części przerysowany, uzupełniony lub odstąpiony komukolwiek, bez pisemnej zgody firmy projektowej